MANUAL DE INSTRUCCIONES



KROMA 290022003

INSTRUCCIONES DE USO

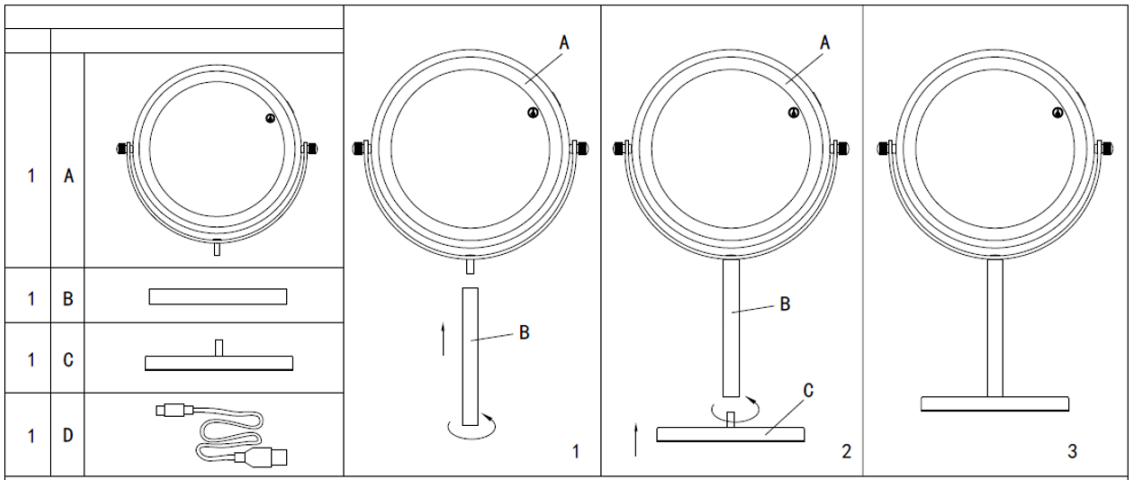

CONTENIDO DEL PAQUETE

A. Espejo con luz LED

B. Barra de soporte

C. Base de apoyo

D. Cable USB Tipo-C

MONTAJE DEL ESPEJO

Paso 1

Introduzca la barra de soporte (B) en la parte posterior del espejo (A) hasta que quede correctamente colocada.

Paso 2

Inserte la barra de soporte (B) en la base (C) y gírela para fijarla firmemente.

Paso 3

Una vez montado, el espejo estará listo para su uso.

FUNCIONAMIENTO DEL PRODUCTO

Conecte el cable USB Tipo-C (D) a una fuente de alimentación USB o a un cargador USB compatible.

El espejo dispone de:

- Interruptor táctil para encender y apagar la iluminación LED.
- Regulador de intensidad sin contacto para ajustar la intensidad de la luz.

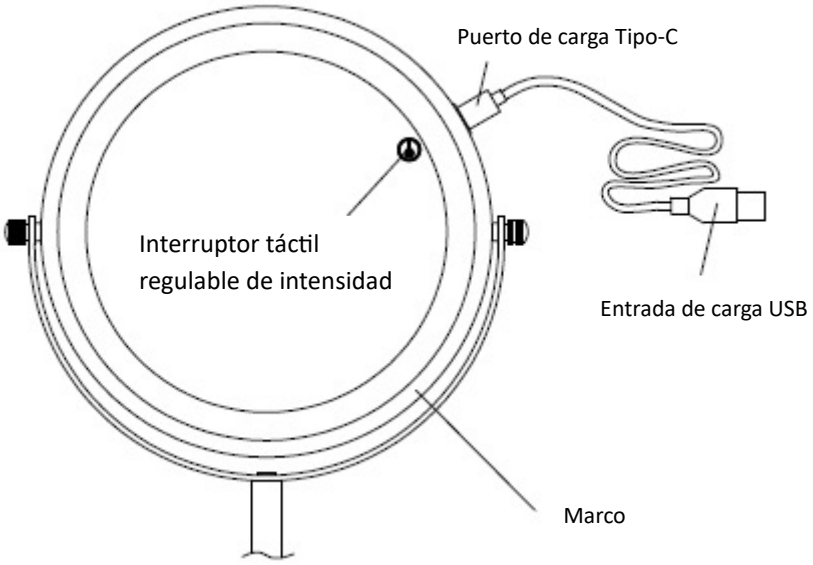

Cuando la batería se encuentre descargada, conecte el espejo a una fuente de alimentación USB para realizar la carga.

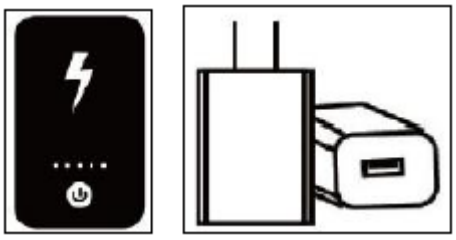

ESPECIFICACIONES TÉCNICAS



Potencia: 4,5 W



Tiempo de carga: 3 h



Duración de la batería: 3 h



Capacidad de la batería: 1000 mAh



Interruptor táctil / Regulador de intensidad sin contacto

ADVERTENCIAS DE SEGURIDAD

- Utilice únicamente fuentes de alimentación USB compatibles con las características del producto.
- No utilice el producto si el cable de carga, la batería o cualquier otro componente presenta daños.
- No sumerja el espejo ni sus componentes electrónicos en agua u otros líquidos.
- Mantenga el producto alejado de fuentes de calor excesivo y de la exposición directa prolongada al sol.
- No intente desmontar, modificar ni reparar el producto por su cuenta.
- La batería integrada no debe ser sustituida por el usuario.
- Mantenga el producto fuera del alcance de niños pequeños salvo que sean supervisados por un adulto.
- Utilice el espejo únicamente para el uso previsto: iluminación auxiliar y uso personal.

LIMPIEZA Y MANTENIMIENTO

Limpie el espejo con un paño suave y seco o ligeramente humedecido.
No utilice productos abrasivos ni sustancias químicas que puedan dañar la superficie del espejo o los componentes electrónicos.



Protejamos el medio ambiente: No deseche los aparatos eléctricos junto con los residuos domésticos. Devuelva los aparatos eléctricos que ya no vaya a utilizar a los puntos de recogida habilitados para su eliminación. De este modo, se evita el posible impacto negativo de una eliminación incorrecta sobre el medio ambiente y la salud humana.

Esto contribuirá al reciclaje y otras formas de reutilización de los aparatos eléctricos y electrónicos. Puede obtener información sobre dónde desechar los aparatos en su autoridad local.