MANUAL DE INSTRUCCIONES

Cortafiambres eléctrico



SERIE: MONARCA

REFERENCIA: 28791C209

Lea atentamente este manual antes de utilizar el aparato y consérvelo para futuras consultas.

ADVERTENCIAS DE SEGURIDAD

- Este aparato está diseñado exclusivamente para uso doméstico.
- Compruebe que la cuchilla esté correctamente instalada y bloqueada antes de cada uso.
- Utilice el aparato únicamente para cortar alimentos como embutidos, fiambres, carne sin hueso, queso, pan, frutas y verduras adecuadas para el corte.
- No utilice el aparato para cortar alimentos congelados, con huesos o excesivamente duros.
- Antes de conectar el aparato, compruebe que la tensión de la red eléctrica coincide con la indicada en la placa de características.
- Coloque siempre el aparato sobre una superficie estable, seca, limpia y nivelada.
- No utilice el aparato en exteriores ni en lugares húmedos.
- No utilice el aparato cerca de fuentes de calor, llamas o superficies calientes.
- No utilice el aparato con las manos mojadas o húmedas.
- No sumerja el aparato, el cable de alimentación ni el enchufe en agua ni en ningún otro líquido.
- Desenchufe siempre el aparato cuando no esté en uso y antes de limpiarlo, desmontarlo o cambiar cualquier accesorio.
- No deje nunca el aparato funcionando sin supervisión.

- No utilice el aparato si el cable de alimentación, el enchufe o cualquier otra parte presentan daños.
- No tire del cable para desenchufar el aparato ni permita que quede colgando del borde de mesas o encimeras.
- Mantenga el cable alejado de superficies calientes y de objetos cortantes.
- Utilice únicamente los accesorios suministrados con el aparato.
- La cuchilla está extremadamente afilada. Manipúlela siempre con la máxima precaución.
- No utilice el aparato si la cuchilla presenta grietas, deformaciones o daños visibles.
- No intente detener la cuchilla con la mano ni con ningún objeto. Espere siempre a que se detenga completamente de forma natural.
- Espere a que la cuchilla se detenga completamente antes de manipular el aparato.
- Utilice siempre el carro deslizante y el sujeta alimentos durante el corte, salvo que el tamaño del alimento lo haga imposible.
- Nunca empuje los alimentos con las manos directamente hacia la cuchilla.
- Mantenga los dedos alejados de la zona de corte durante el funcionamiento.
- No utilice el aparato de forma continua durante más de **3 minutos**. Después de este tiempo, deje que se enfríe completamente antes de volver a utilizarlo.
- Mantenga el aparato, el cable de alimentación y todos los materiales de embalaje fuera del alcance de los niños.
- Este aparato no es un juguete. Los niños no deben utilizarlo ni jugar con él.
- Este aparato puede ser utilizado por personas con capacidades físicas, sensoriales o mentales reducidas, o con falta de experiencia y conocimientos, siempre que estén

supervisadas o hayan recibido instrucciones para utilizarlo de forma segura y comprendan los riesgos que implica.

- No deje el cable de alimentación en contacto con la cuchilla ni con otras partes móviles.

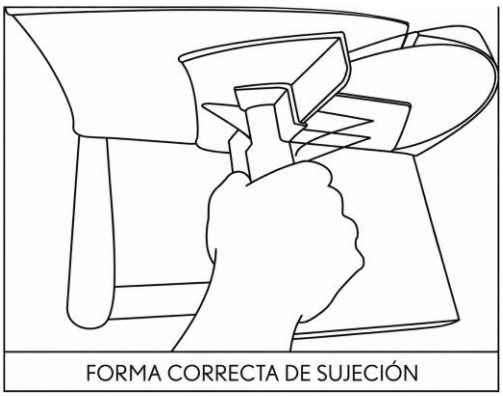

FORMA CORRECTA DE SUJECIÓN

DESEMBALAJE DEL APARATO

Precaución: La cuchilla de corte está muy afilada. Manipule el aparato con cuidado durante el desembalaje.

Antes del primer uso:

1. Coloque la caja sobre una superficie plana, estable y amplia.
2. Extraiga cuidadosamente el cortafiambres y todos sus accesorios.
3. Retire completamente el material de embalaje y los elementos de protección, incluidos los protectores de la cuchilla.
4. Compruebe que el aparato y sus accesorios no presentan daños visibles.
5. Mantenga las bolsas de plástico, el poliestireno y el resto del embalaje fuera del alcance de los niños, ya que pueden suponer riesgo de asfixia.

6. Se recomienda conservar el embalaje original para facilitar el transporte y almacenamiento del aparato en caso necesario.

ALMACENAMIENTO Y REEMBALAJE

Si necesita guardar o transportar el aparato:

1. Asegúrese de que el cortafiambres esté limpio, seco y desenchufado.
2. Proteja la cuchilla con su protector, si dispone de él.
3. Coloque el aparato y sus accesorios en el embalaje original siempre que sea posible.
4. Guarde el aparato en un lugar limpio, seco y fuera del alcance de los niños.

DESCRIPCIÓN DE LAS PARTES

1. Interruptor de encendido/apagado
2. Regulador de grosor de corte
3. Patas con ventosa
4. Cuchilla de acero inoxidable de 7,5" (19 cm)
5. Asas del sujeta alimentos
6. Protector de seguridad
7. Carro deslizante
8. Bloqueo de la cuchilla

A

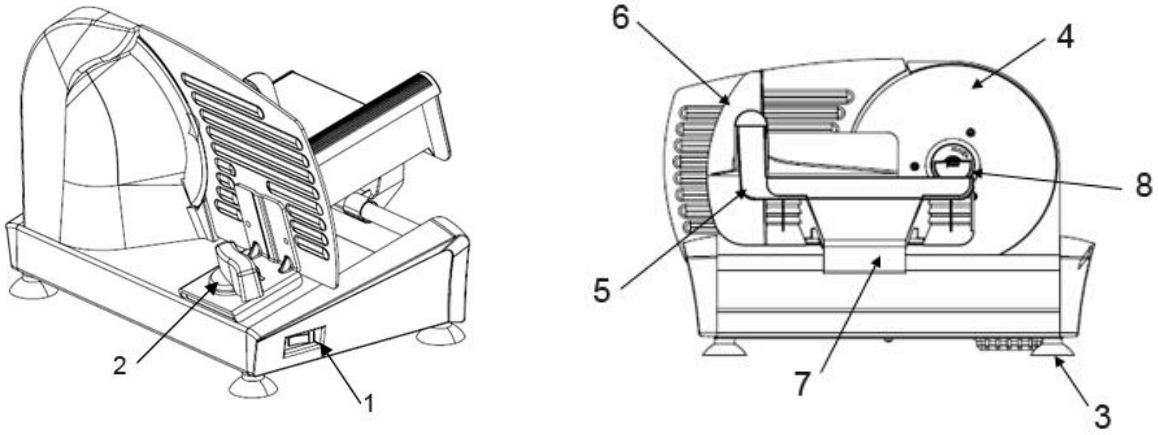

- Limpie todas las piezas que vayan a estar en contacto con los alimentos con agua tibia y jabón neutro.
- Seque completamente todas las piezas antes de montar el aparato.
- Coloque el cortafiambres sobre una superficie plana, seca y estable.

INSTRUCCIONES DE USO

1. Coloque el cortafiambres sobre una superficie plana, estable y seca.
2. Compruebe que el interruptor de encendido/apagado está en posición de apagado antes de conectar el aparato a la red eléctrica.
3. Ajuste el grosor de corte deseado mediante el regulador (0-15 mm).
4. Coloque el alimento sobre el carro deslizante y fíjelo con el sujeta alimentos.
5. Encienda el aparato mediante el interruptor de encendido/apagado.
6. Deslice el carro hacia adelante y hacia atrás de forma suave y uniforme.
7. No utilice nunca los dedos para empujar los alimentos hacia la cuchilla. Utilice siempre el sujeta alimentos para mantener las manos alejadas de la zona de corte.

8. No presione el alimento con demasiada fuerza contra la cuchilla para obtener un corte más uniforme.
9. Una vez finalizado el corte, apague el aparato y espere a que la cuchilla se detenga completamente antes de manipularlo.
10. Desenchufe el aparato antes de limpiarlo o guardarlo.

CONSEJOS DE UTILIZACIÓN

- Para obtener lonchas más finas, reduzca el grosor de corte mediante el regulador.
- Para cortar carne con mayor facilidad, enfríela previamente durante unas horas.
- Corte los alimentos con un movimiento continuo y uniforme.
- No utilice el aparato para cortar alimentos congelados, con huesos o excesivamente duros.
- Limpie el aparato después de cada uso para mantener un funcionamiento higiénico y prolongar su vida útil.

RESOLUCIÓN DE PROBLEMAS

PROBLEMA	POSIBLE CAUSA	SOLUCIÓN
El motor no funciona	No hay corriente	Compruebe el enchufe
El alimento no se corta bien	Cuchilla desafilada	Sustituya o afile la cuchilla
El grosor no cambia	Regulador bloqueado	Ajuste de nuevo el selector
El motor se detiene	Protección térmica	Espere a que se enfríe

LIMPIEZA Y MANTENIMIENTO

• Desenchufe siempre el aparato antes de limpiarlo.

• Espere a que la cuchilla se detenga completamente.

• Limpie el cuerpo principal con un paño suave ligeramente humedecido.

• No utilice productos abrasivos, disolventes ni estropajos metálicos.

• No sumerja el aparato en agua ni en ningún otro líquido.

• No lave ninguna pieza del aparato en el lavavajillas.

Para limpiar la cuchilla:

- Antes de desmontar la cuchilla, coloque el regulador de grosor de corte en la posición "0" y desenchufe siempre el aparato.
- Gire el bloqueo de la cuchilla en la dirección indicada por la flecha
- Desbloquear hacia la derecha, Bloquear hacia la izquierda.
- Retire la cuchilla con extrema precaución. Se recomienda utilizar guantes resistentes al corte durante esta operación.
- Limpie la cuchilla con agua tibia y jabón neutro.
- Séquela completamente antes de volver a instalarla.
- Vuelva a instalarla realizando el procedimiento inverso.
- Asegúrese de que la cuchilla queda correctamente fijada antes del siguiente uso.

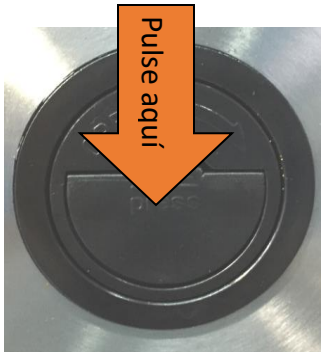





Protejamos el medio ambiente: No deseche los aparatos eléctricos junto con los residuos domésticos. Devuelva los aparatos eléctricos que ya no vaya a utilizar a los puntos de recogida habilitados para su eliminación. De este modo, se evita el posible impacto negativo de una eliminación incorrecta sobre el medio ambiente y la salud humana.

Esto contribuirá al reciclaje y otras formas de reutilización de los aparatos eléctricos y electrónicos. Puede obtener información sobre dónde desechar los aparatos en su autoridad local.