MANUAL DE INSTRUCCIONES

Cortafiambres eléctrico

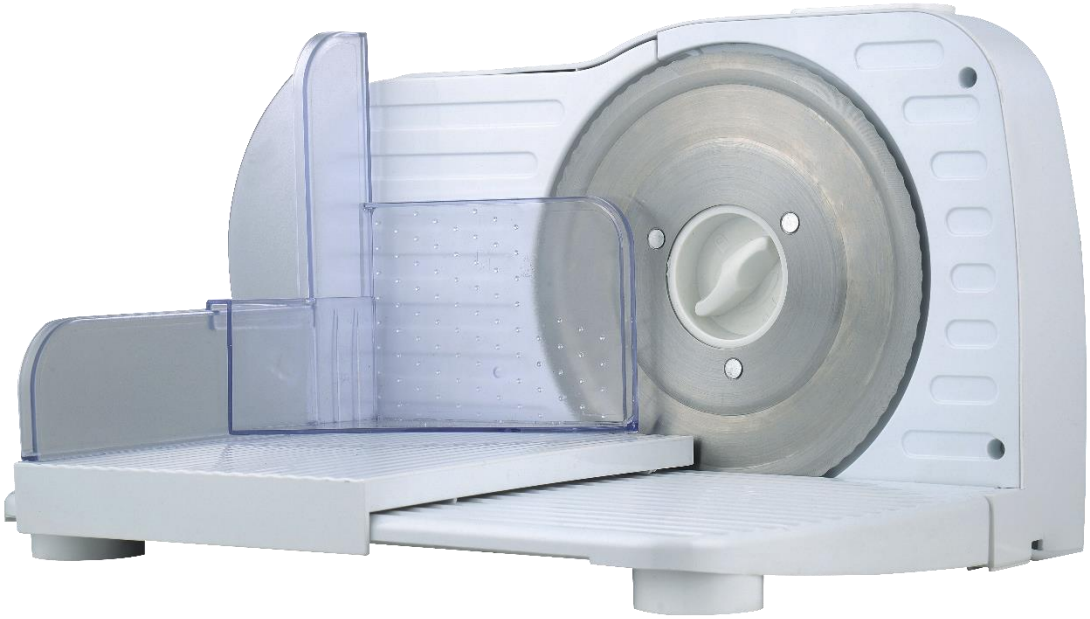

SERIE: HEBRON

REFERENCIA: 28781C151

Lea atentamente este manual antes de utilizar el aparato y consérvelo para futuras consultas.

ADVERTENCIAS DE SEGURIDAD

- Este aparato está diseñado exclusivamente para uso doméstico.
- Compruebe que la cuchilla esté correctamente instalada y bloqueada antes de cada uso.
- Utilice el aparato únicamente para cortar alimentos como embutidos, fiambres, carne sin hueso, queso, pan, frutas y verduras adecuadas para el corte.
- No utilice el aparato para cortar alimentos congelados, con huesos o excesivamente duros.
- Antes de conectar el aparato, compruebe que la tensión de la red eléctrica coincide con la indicada en la placa de características.
- Coloque siempre el aparato sobre una superficie estable, seca, limpia y nivelada.
- No utilice el aparato en exteriores ni en lugares húmedos.
- No utilice el aparato cerca de fuentes de calor, llamas o superficies calientes.
- No utilice el aparato con las manos mojadas o húmedas.
- No sumerja el aparato, el cable de alimentación ni el enchufe en agua ni en ningún otro líquido.
- Desenchufe siempre el aparato cuando no esté en uso y antes de limpiarlo, desmontarlo o cambiar cualquier accesorio.
- No deje nunca el aparato funcionando sin supervisión.
- No utilice el aparato si el cable de alimentación, el enchufe o cualquier otra parte presenta daños.
- No tire del cable para desenchufar el aparato ni permita que quede colgando del borde de mesas o encimeras.
- Mantenga el cable alejado de superficies calientes y de objetos cortantes.
- Utilice únicamente los accesorios suministrados con el aparato.
- La cuchilla está extremadamente afilada. Manipúlela siempre con la máxima precaución.
- No utilice el aparato si la cuchilla presenta grietas, deformaciones o daños visibles.
- No intente detener la cuchilla con la mano ni con ningún objeto. Espere siempre a que se detenga completamente de forma natural.
- Espere a que la cuchilla se detenga completamente antes de manipular el aparato.

- Utilice siempre el carro deslizante y el empujador de alimentos para cortar los alimentos.
- Nunca empuje los alimentos con las manos directamente hacia la cuchilla.
- Mantenga los dedos alejados de la zona de corte durante el funcionamiento.
- Este aparato no debe utilizarse de forma continua durante largos periodos de tiempo. Respete siempre los tiempos de funcionamiento y descanso indicados en las especificaciones técnicas.
- Mantenga el aparato, el cable de alimentación y todos los materiales de embalaje fuera del alcance de los niños.
- Este aparato no es un juguete. Los niños no deben utilizarlo ni jugar con él.
- Este aparato puede ser utilizado por personas con capacidades físicas, sensoriales o mentales reducidas, o con falta de experiencia y conocimientos, siempre que hayan recibido instrucciones para utilizarlo de forma segura y comprendan los riesgos que implica.
- No deje el cable de alimentación en contacto con la cuchilla ni con otras partes móviles.

ESPECIFICACIONES TÉCNICAS

Serie	Entrada nominal	Potencia nominal	Velocidades	Tiempo de descanso
HEBRON	220-240V~ 50/60Hz	150W	1	3 KB

Nota: 3 KB significa que el aparato puede funcionar durante **3 minutos** y después debe permanecer en reposo durante **10 minutos**. Tras cinco ciclos consecutivos de funcionamiento, deje enfriar completamente el aparato durante al menos **30 minutos** antes de volver a utilizarlo.

DESCRIPCIÓN DE LAS PARTES

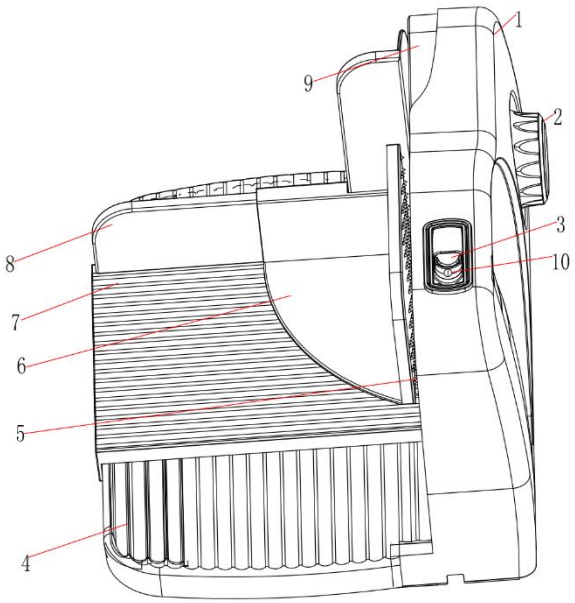

1. Cuerpo principal
2. Regulador de grosor de corte
3. Botón de seguridad
4. Base
5. Cuchilla circular
6. Empujador de alimentos
7. Carro deslizante
8. Sujeta alimentos
9. Guía de grosor de corte
10. Interruptor de encendido/apagado

ANTES DEL PRIMER USO

- Retire completamente el embalaje y todos los elementos de protección.
- Compruebe que el aparato no presenta daños visibles.
- Limpie todas las piezas que vayan a estar en contacto con los alimentos utilizando un paño húmedo o agua tibia con jabón neutro.
- Seque completamente todas las piezas antes de volver a montarlas.
- Coloque el aparato sobre una superficie estable antes de utilizarlo.

INSTRUCCIONES DE USO

1. Coloque el aparato sobre una superficie plana y estable.
2. Conecte el enchufe a una toma de corriente adecuada.

3. Ajuste el grosor de corte mediante el regulador.
4. Coloque el alimento sobre el carro deslizante.
5. Sujete el alimento utilizando siempre el empujador.
6. Encienda el aparato accionando el interruptor de encendido.
7. Desplace el carro deslizante suavemente hacia la cuchilla realizando un movimiento uniforme.
8. No ejerza una presión excesiva sobre el alimento.
9. Una vez finalizado el corte, apague el aparato.
10. Desenchufe el aparato antes de retirarlo o limpiarlo.

CONSEJOS DE UTILIZACIÓN

- Para obtener lonchas más finas, reduzca el grosor mediante el regulador.
- Para obtener mejores resultados con carne, enfríela previamente antes de cortarla.
- Corte los alimentos de forma continua y uniforme sin aplicar demasiada presión.
- No utilice el aparato para cortar alimentos congelados o con hueso.
- Limpie el aparato después de cada uso para garantizar un funcionamiento óptimo e higiénico.

RESOLUCIÓN DE PROBLEMAS

PROBLEMA	POSIBLE CAUSA	SOLUCIÓN
El motor no funciona	No hay corriente	Compruebe el enchufe
El alimento no se corta bien	Cuchilla desafilada	Sustituya o afile la cuchilla

El grosor no cambia	Regulador bloqueado	Ajuste de nuevo el selector
El motor se detiene	Protección térmica	Espere a que se enfríe

LIMPIEZA Y MANTENIMIENTO

• Desenchufe siempre el aparato antes de limpiarlo.
• Espere a que la cuchilla se detenga completamente.
• Limpie el cuerpo principal con un paño suave ligeramente humedecido.
• No utilice productos abrasivos, disolventes ni estropajos metálicos.
• No sumerja el aparato en agua ni en ningún otro líquido.
• No lave ninguna pieza del aparato en el lavavajillas.

Para limpiar la cuchilla:

1. Antes de desmontar la cuchilla, coloque el regulador de grosor de corte en la posición "0" y desenchufe siempre el aparato.
2. Gire el bloqueo de la cuchilla en la dirección indicada por la flecha
3. Desbloquear hacia la derecha, Bloquear hacia la izquierda.
4. Retire la cuchilla con extrema precaución. Se recomienda utilizar guantes resistentes al corte durante esta operación.
5. Limpie la cuchilla con agua tibia y jabón neutro.
6. Séquela completamente antes de volver a instalarla.
7. Vuelva a instalarla realizando el procedimiento inverso.
8. Asegúrese de que la cuchilla queda correctamente fijada antes del siguiente uso.

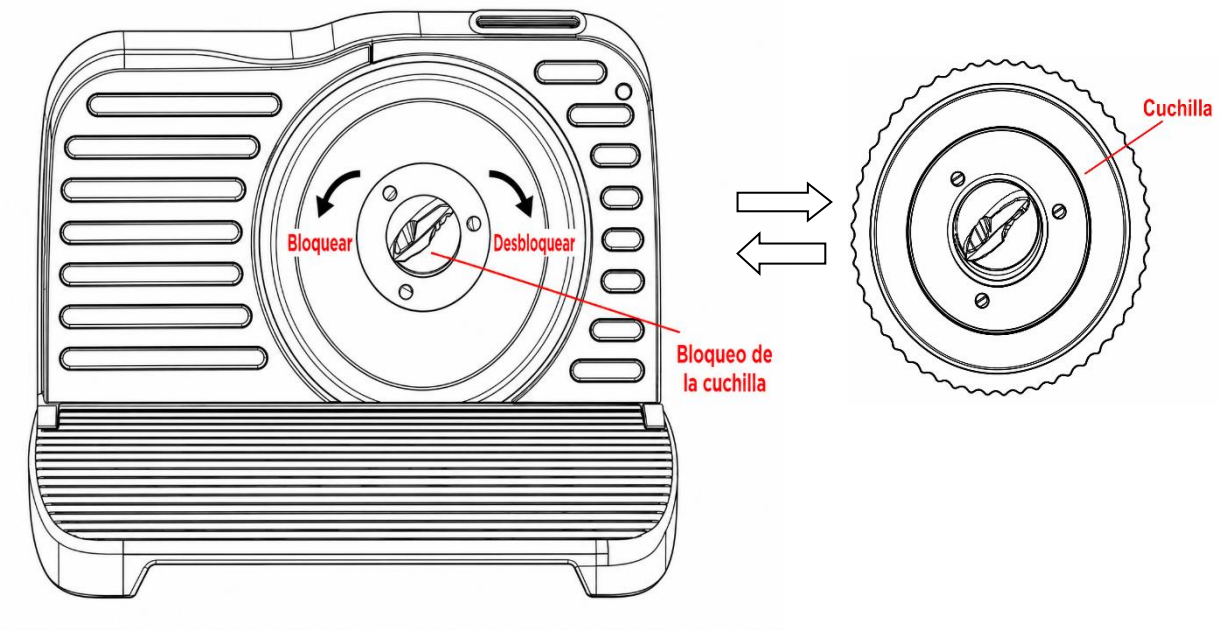



Protejamos el medio ambiente: No deseche los aparatos eléctricos junto con los residuos domésticos. Devuelva los aparatos eléctricos que ya no vaya a utilizar a los puntos de recogida habilitados para su eliminación. De este modo, se evita el posible impacto negativo de una eliminación incorrecta sobre el medio ambiente y la salud humana.

Esto contribuirá al reciclaje y otras formas de reutilización de los aparatos eléctricos y electrónicos. Puede obtener información sobre dónde desechar los aparatos en su autoridad local.