MANUAL DE INSTRUCCIONES

Aspirador de cenizas



SERIE: BABEL

REFERENCIA: 288131303

DATOS TÉCNICOS

Voltaje: 220-240 V ~

Potencia: 1200 W

Capacidad: 30 L

PRECAUCIONES DE SEGURIDAD

1. No utilice el aspirador en ambientes donde existan líquidos o gases inflamables para evitar riesgos de incendio o explosión.
2. Después de apagar el aparato, desconecte siempre el enchufe de la toma de corriente. Desenchufe también el aparato cuando no vaya a utilizarlo durante un periodo prolongado.
3. No conecte ni desconecte el aparato con las manos mojadas.
4. Antes de utilizar el aparato, compruebe que la tensión de alimentación coincide con la indicada en la placa de características.
5. No permita que clavos, piezas metálicas u objetos cortantes entren en la manguera o los tubos, ya que podrían dañarlos o afectar al sistema de filtración. No aspire objetos grandes que puedan bloquear la entrada de aire, la manguera o los tubos. En caso de obstrucción, apague inmediatamente el aparato, desconéctelo de la red eléctrica y elimine el bloqueo.
6. **ADVERTENCIA: Este aspirador está diseñado únicamente para aspirar cenizas frías. No aspire cenizas calientes, brasas, partículas incandescentes ni materiales en combustión. Asegúrese de que las cenizas estén completamente apagadas y frías antes de utilizar el aparato.**
   No utilice el aspirador para aspirar líquidos, yeso, cemento, polvo de obra, objetos cortantes u otros materiales que puedan dañar el filtro o provocar un sobrecalentamiento del motor.
7. Mantenga el aspirador, el cable de alimentación y sus componentes alejados de hornos, estufas u otras fuentes de calor para evitar daños, deformaciones o

incendios. No utilice el aparato si el cable o el enchufe están dañados. Las reparaciones deben ser realizadas únicamente por personal cualificado.

8. Asegúrese de que las entradas y salidas de aire no estén bloqueadas durante el funcionamiento para evitar daños en el aparato.
9. Mantenga el aparato fuera del alcance de los niños. No permita que los niños utilicen el aspirador sin supervisión.
10. Si durante el funcionamiento se producen ruidos anormales, pérdida de potencia de aspiración o calentamiento excesivo, apague inmediatamente el aparato y compruebe si existe alguna obstrucción. Si el problema continúa, contacte con personal autorizado.
11. Antes de cada uso, compruebe que el filtro correspondiente está correctamente instalado. No utilice nunca el aparato sin el filtro colocado. Este modelo está diseñado para aspiración en seco y no debe utilizarse para aspirar líquidos.
12. Evite doblar, aplastar o arrastrar la manguera. No utilice el aparato si la manguera presenta daños.
13. No utilice el aparato de forma continua durante más de 40 minutos. Deje enfriar el motor cuando sea necesario para evitar sobrecalentamientos y prolongar la vida útil del producto.
14. Limpie el aparato únicamente con un paño suave y seco. No utilice productos abrasivos ni líquidos de limpieza.
15. No desmonte ni modifique el aspirador. Las reparaciones deben ser realizadas únicamente por personal técnico cualificado utilizando piezas de repuesto adecuadas.

DESCRIPCIÓN DE LAS PARTES PRINCIPALES

1. Tapa superior
2. Interruptor
3. Botón de limpieza del filtro
4. Salida de aire para función de sopla
5. Gancho para el cable
6. Clip de cierre del depósito
7. Cable de alimentación
8. Base
9. Ruedas
10. Depósito de acero inoxidable
11. Entrada de aire
12. Manguera
13. Filtro HEPA
14. Filtro de esponja
15. Boquilla para rincones
16. Boquilla para seco y húmedo
17. Juego de 3 tubos de plástico
18. Filtro de tela

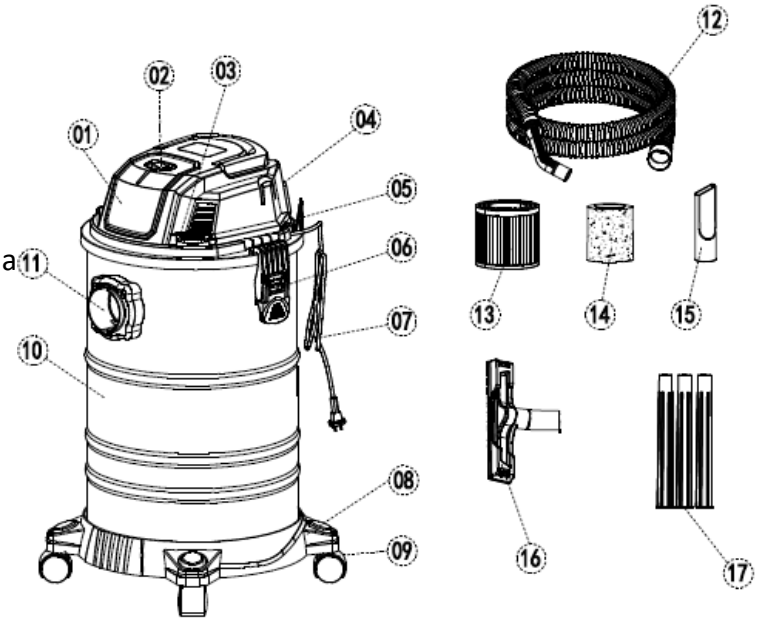



MONTAJE

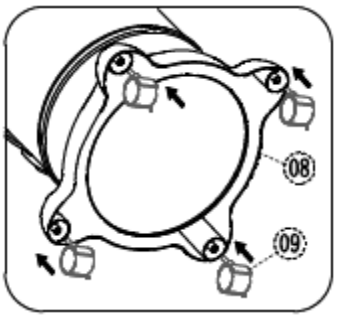

Montaje de las ruedas



Uso de los cierres del depósito

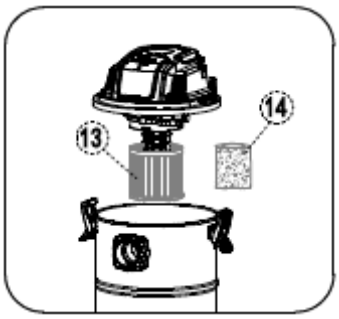

Montaje del filtro HEPA o del filtro de esponja

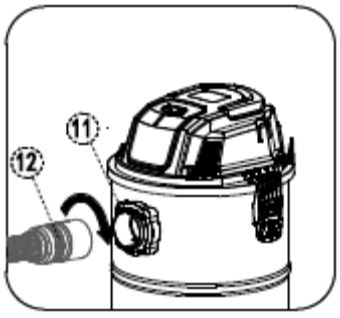

Conexión de la manguera

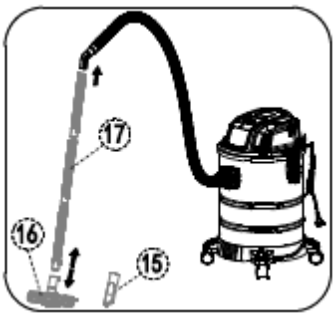

Montaje de los accesorios de limpieza

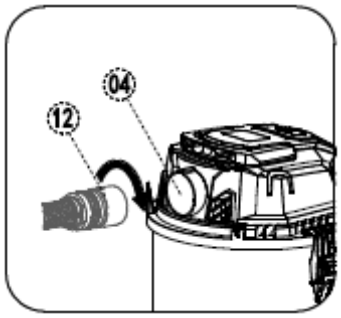

Conecte la manguera a la salida trasera para la función de soplado

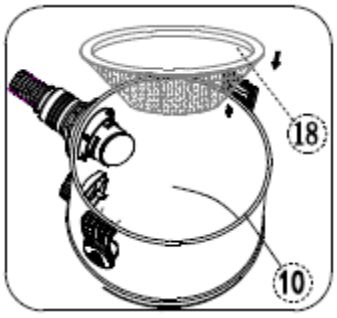

Montaje del filtro de tela

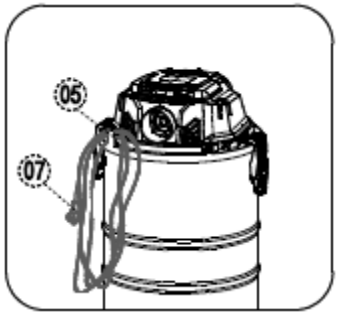

Soporte y almacenamiento del cable

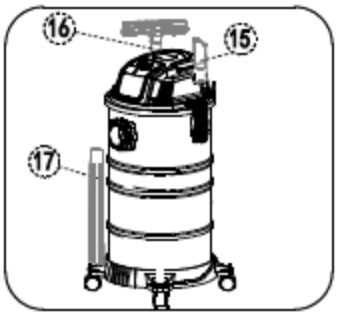

Almacenamiento de los accesorios

MÉTODOS DE FUNCIONAMIENTO

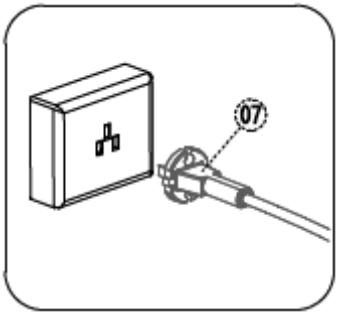

Conectar a la red eléctrica

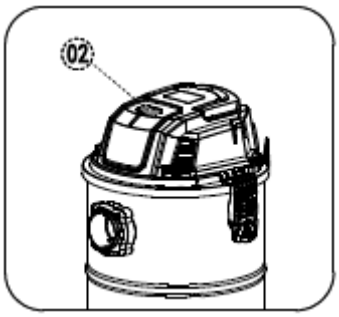

Encender el aparato

FUNCIÓN DE LIMPIEZA DEL FILTRO

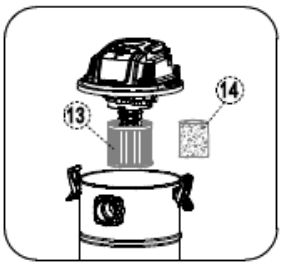

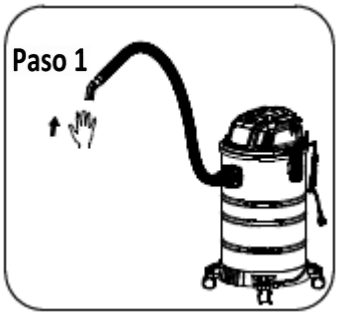



Antes de utilizar el aparato, instale correctamente el filtro HEPA.

Este modelo está diseñado para aspirar partículas finas de ceniza fría y dispone de un sistema de limpieza del filtro que ayuda a mantener el rendimiento de aspiración y reduce la frecuencia de mantenimiento.

Cuando utilizar la función de limpieza del filtro:

Utilice esta función cuando observe una disminución de la potencia de aspiración o después de un periodo prolongado de funcionamiento.

Uso:

Mantenga el aparato encendido durante el proceso de limpieza del filtro.

Paso 1: Desconecte la manguera del tubo de extensión e instale el filtro HEPA según se muestra en la ilustración.

Paso 2: Bloquee la entrada de la manguera o la entrada de aire (pieza nº 11).

Paso 3: Pulse el botón de limpieza del filtro (pieza nº 03) cinco veces, dejando aproximadamente 1 segundo entre cada pulsación, para completar el proceso de limpieza.

Repita estos pasos cuando sea necesario realizar una nueva limpieza.

Advertencia

⚠ No espere a que la pérdida de potencia de aspiración sea demasiado elevada antes de utilizar la función de limpieza del filtro. De lo contrario, la eficacia del sistema de limpieza puede reducirse considerablemente.



Protejamos el medio ambiente: No deseche los aparatos eléctricos junto con los residuos domésticos. Devuelva los aparatos eléctricos que ya no vaya a utilizar a los puntos de recogida habilitados para su eliminación. De este modo, se evita el posible impacto negativo de una eliminación incorrecta sobre el medio ambiente y la salud humana.

Esto contribuirá al reciclaje y otras formas de reutilización de los aparatos eléctricos y electrónicos. Puede obtener información sobre dónde desechar los aparatos en su autoridad local.