A4 page with a double sided printing and fold in A5 format.

Manejo del aparato:

- OFF: El ventilador pasa al modo de espera. El ventilador no se apaga completamente hasta que se desenchufa de la red eléctrica.
- ON/SPEED: Enciende el ventilador. Seleccione la velocidad deseada con los botones de la unidad o del mando a distancia (baja - media - alta).
- TEMPORIZADOR: Pulsar repetidamente hasta que se alcance la hora deseada en el panel de control.
- SWING: Función de giro

Manejo a través del mando a distancia:

- Las funciones se controlan de la misma manera que en el manejo manual del aparato

MANTENIMIENTO

Advertencia:
Para evitar un choque eléctrico, deberá apagar el aparato y desenchufarlo antes de realizar cualquier actividad de mantenimiento o reparación.

Limpieza

- Desenchufe el aparato antes de limpiarlo.
- Limpie la carcasa con un paño suave y húmedo. No utilice ningún disolvente químico (benceno, alcohol, gasolina).
- No deje que entren gotas de agua en el aparato.

En caso de que no vaya a utilizar el aparato durante un largo período:

- Apáguelo y desenchúfelo.
- Mantenga el aparato en un lugar seco.
- Mantenga el aparato libre de polvo.

GARANTÍA

El período de garantía es de 2 años a partir de la fecha de la compra. Durante este período, Fabrilamp reparará todos los defectos derivados de fallos de material o de fabricación. Fabrilamp puede, según criterio propio, reparar o reemplazar el producto. Fabrilamp no asume ninguna obligación para reparar o remplazar el producto si su defecto se debe a daños, uso indebido, modificaciones o cambios realizados tras la fecha de compra. Lleve el aparato defectuoso, junto con el recibo original de compra, a la tienda donde lo compró. Adjunte una nota con la descripción del problema.

DAÑOS

Fabrilamp no asume ninguna responsabilidad por daños de ningún tipo como consecuencia de una instalación incorrecta del mismo, otra que la descrita en las instrucciones de instalación, así como por daños consecuencia de circunstancias imprevistas, como desastres naturales, relámpagos, etcétera. Todos los costes derivados de estos daños corren por cuenta única del comprador y no se incluyen en las condiciones de garantía.

RECOGIDA DE ELECTRODOMÉSTICOS USADOS

La Directiva europea 2002/96/CE sobre residuos de aparatos eléctricos y electrónicos impone que los electrodomésticos de segunda mano no pueden desecharse en la basura urbana. Los aparatos de segunda mano deben ser recogidos para optimizar la recuperación y el reciclado de los materiales de los que están hechos y limitar así el impacto en la salud humana y el medio ambiente. Todos estos productos están marcados con un símbolo (de un contenedor de basura tachado) que nos recuerda las obligaciones de utilizar un contenedor diferente. Los consumidores deben comunicarse con las autoridades locales o proveedores en referencia al procedimiento que deben seguir cuando se deshagan de sus electrodomésticos.

FABRILAMP

VENTILADOR DE PIE
BISE
Manual de instrucciones

FABRIPLUS

Importado y distribuido por **Fabrilamp Iluminación, S.L.**
Calle Trabajo 4 - 41309 La Rinconada (Sevilla) - España. CIF B41982075

Front

Fold

Back

1. Rejilla delantera
2. Espaciador
3. Aspa
4. Tuerca
5. Rejilla trasera
6. Motor
7. Cuerpo
8. Tornillo
9. Tubo de extensión
10. Regulador de altura
11. Tubo exterior
12. Base
13. Tuerca de base

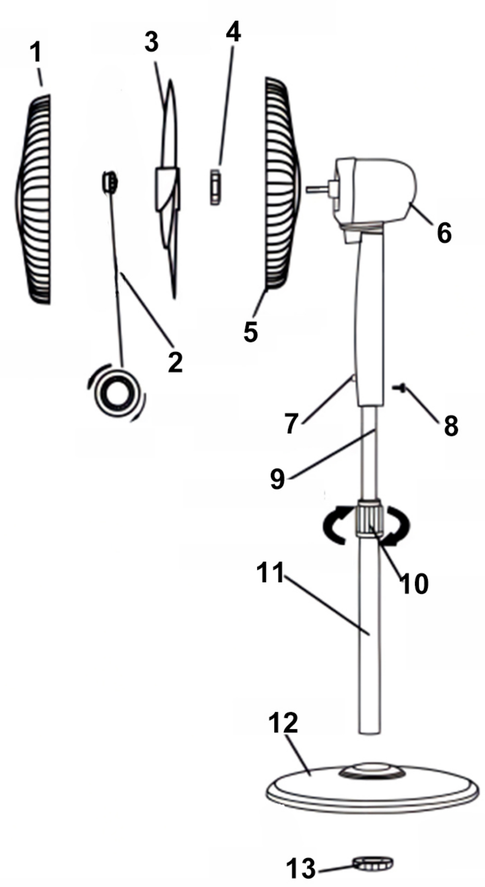

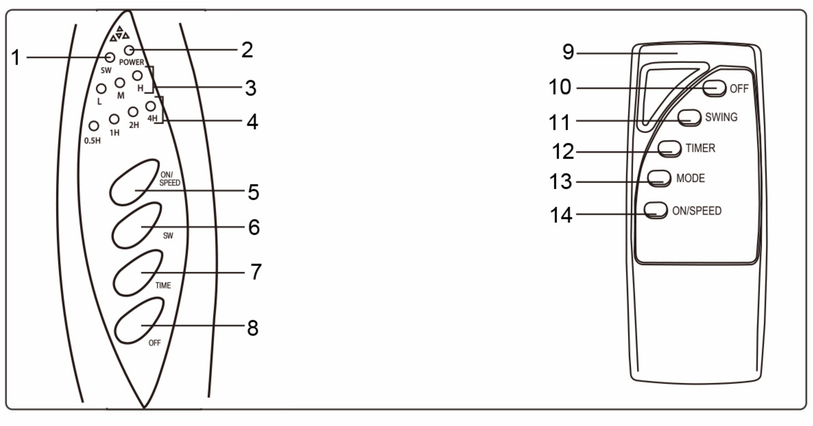

1. Luz oscilación **2. Luz de encendido** **3. Luz de velocidad del viento**
4. Luz temporizador **5. Encendido/Velocidad** **6. Oscilación**
7. Temporizador **8. Apagado** **9. Cubierta del mando**
10. Botón de apagado **11. Botón de oscilación** **12. Botón temporizador**
13. Modo（este ventilador no tiene esta función）
14. Botón Encendido/ Velocidad

ADVERTENCIAS

- No coloque nunca el ventilador cerca de líquidos inflamables y aparatos que funcionen con gas.
- Cuide de que el ventilador no entre en contacto con agua u otros líquidos; esto podría producir un choque eléctrico.
- No introduzca ningún objeto ni los dedos en las aspas del aparato en movimiento. Proteja a los niños ante este peligro.
- Nunca intente reparar usted mismo el aparato. Cualquier intervención realizada por una persona no cualificada puede ser peligrosa; en este caso, las condiciones de la garantía pierden su vigencia. También el cambio del cable de red debe realizarlo un electricista reconocido.
- Utilice este aparato únicamente en interiores y hágalo funcionar según estas instrucciones. No utilice el aparato para otros fines.
- No utilice el aparato en el exterior y colóquelo siempre en un entorno seco.
- Compruebe de vez en cuando el cable de red. No utilice nunca el cable de red, el enchufe o el aparato si están dañados.
- Desenchufe el ventilador antes de trasladarlo a otro lugar.
- Desenchufe el ventilador antes de limpiarlo.
- Cuide de que el ventilador se encuentre en una superficie plana y estable durante su uso para evitar que se caiga.
- No utilice nunca un alargador.
- No utilice productos químicos para limpiar el ventilador.
- Cuide de que los niños estén siempre vigilados por un adulto si se encuentran cerca del ventilador en funcionamiento.

MONTAJE

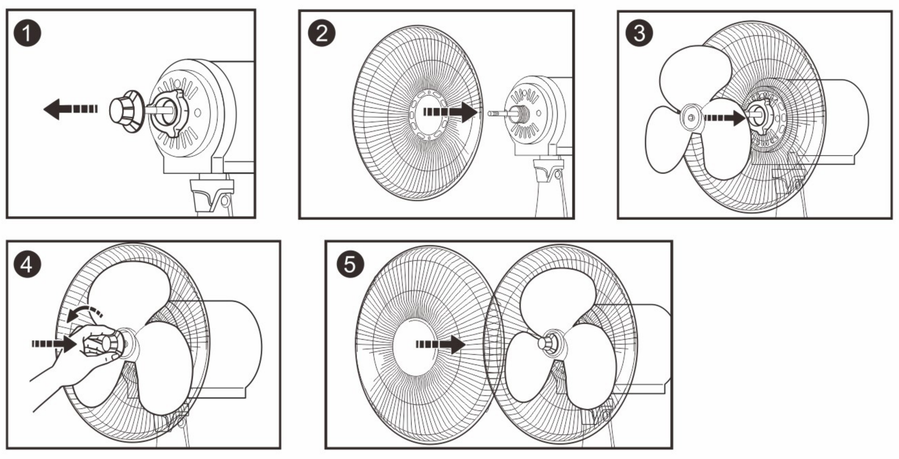

1. Desenrosque la tapa de la cuchilla girándola en el sentido de las agujas del reloj. Suelte la tuerca de montaje del protector trasero girándola en sentido contrario a las agujas del reloj.
2. Coloque la rejilla trasera en el eje del motor, asegúrela con una tuerca protectora.
3. Deslice la cuchilla sobre el eje del motor.
4. Atornille la tapa en el eje girándola en sentido contrario a las agujas del reloj.
5. Coloque la rejilla delantera sobre la trasera. Cierre las abrazaderas.

Montaje de la base:

1. Ponga el resorte en el tubo desde el fondo del tubo, apriete el tubo con el tornillo A en el soporte.
2. Afloje el tornillo de la base girándolo en el sentido de las agujas del reloj. Inserte el tornillo a través de la base girándolo en sentido contrario a las agujas del reloj. A continuación, apriete la base y la extensión.
3. Coloque la base sobre la base del soporte. Extraiga la extensión y apriétela de nuevo.
4. Coloque la cubierta del ventilador firmemente en la extensión, apriete el tornillo B.