# Ventilador De Pie
# Modelo.REFORZADO

## INSTRUCCIONES DE SEGURIDAD

### PRECAUCIONES BÁSICAS

1.- Lea todas las instrucciones y guárdelas para referencia.

2.- Desconecte este producto de la corriente eléctrica antes de darle servicio de mantenimiento o limpieza. Asegúrese que el ventilador esté apagado de la red eléctrica antes de quitar la protección.

3.- Nunca encienda el ventilador si los protectores de las aspas no están en su lugar.

4.- Este producto está destinado al uso doméstico, no a un uso industrial o comercial.

5.- Al desconectar el cable, tire del enchufe, nunca tire del cable.

6.- No usar en lugares húmedos como ventanal, baños o exteriores.

7.- Evite que este producto entre en contacto con el agua.

8.- Mantener este producto fuera del alcance de los niños. Los niños deberían ser supervisados para asegurar que no jueguen con el aparato.

9.- Evite el contacto con el producto, mientras éste se encuentre en funcionamiento (especialmente las aspas).



FABRILAMP

10.- No opere este producto en presencia de gases inflamables o explosivos.

11.- Utilice siempre este producto en superficies planas.

12.- Evite que el cable esté en contacto o cerca de zonas afiladas.

13.- Este aparato no está destinado para ser usado por personas (incluidos niños) cuyas capacidades físicas, sensoriales o mentales estén reducidas, o carezcan de experiencia o conocimiento, salvo si han tenido supervisión o instrucciones relativas al uso del aparato por una persona responsable de su seguridad.

## INSTRUCCIONES DE OPERACIÓN

1.- Antes de usar este producto, verifique que esté colocado sobre una superficie seca y plana.

2.- Compruebe que el cable no esté cerca de ningún objeto afilado o caliente que pueda dañarlo.

3.- Compruebe que el ventilador esté en la posición "0" (apagado) Compruebe que la salida de contacto sea 220V-

4.- Al realizar la conexión, seleccione la velocidad deseada, siendo1 (mínima) 2 (media) 3 (máxima).

*** Este aparato no debe utilizarse como juguete**

**En caso de daño en el cable, éste debe ser reemplazado por el fabricante, centro de servicio autorizado o personal autorizado por el fabricante.**

## PARTES Y PIEZAS DEL VENTILADOR

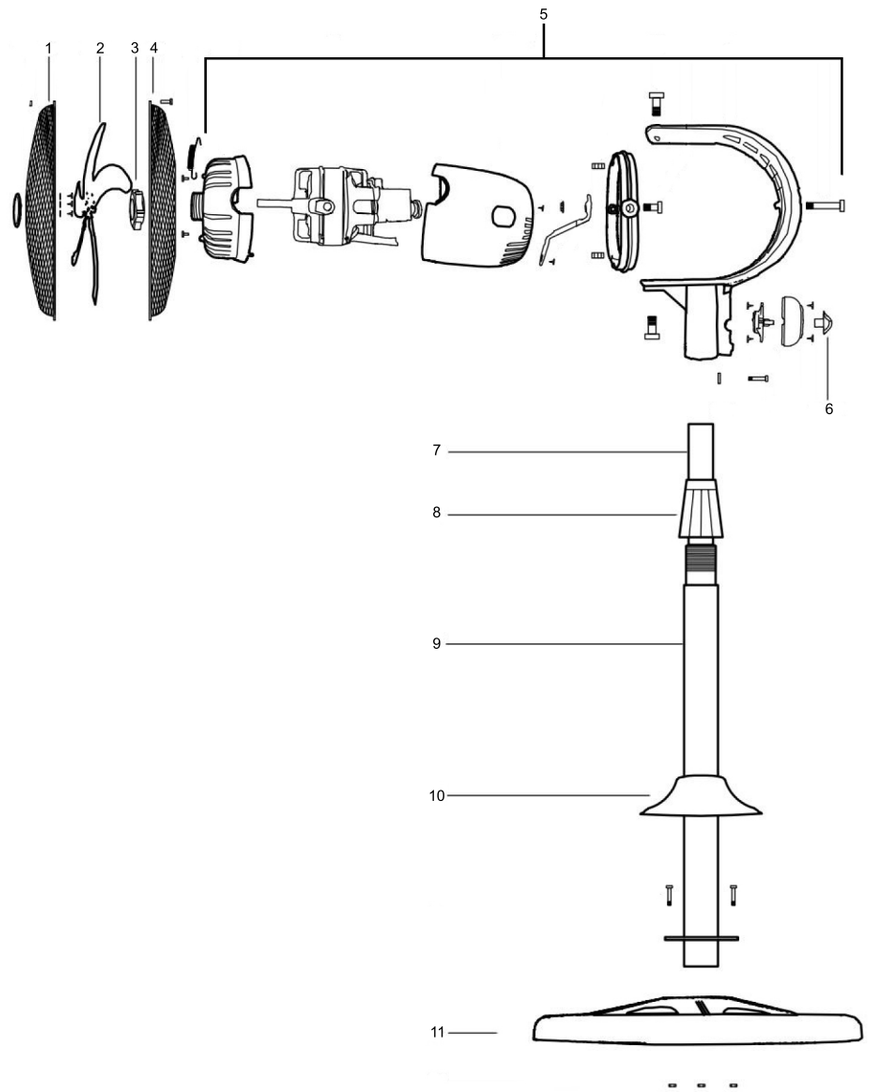




FABRILAMP

1. Parilla delantera
2. Aspas
3. Tornillo
4. Parilla trasera
5. Motor
6. Interruptor
7. Tubo interior 25x36
8. Regulador de altura
9. Tubo exterior
10. Cubierta de la base
11. Base

## ESPECIFICACIONES TÉCNICAS

| | |
|---|---|
| VOLTAJE | 220 V, 50 Hz |
| MOTOR | 45W |
| ASPAS | 5 |
| MEDIDA | 130 CMS ALTO / BASE REDONDA |