size:890*400*480mm

ABRILA

Cañón Calefactor a Gasóleo

ALPINE

Potencia calorífica : 30KW
Combustión directa de gasóleo
Capacidad:33 L
Caudal:720 m³/H
Consumo:2,5 L/H
Termostato regulable
Indicador de temperatura
Protección de corte si se reinicia
Seguridad contra llamas
Asa de transporte
Protección contra sobrecalentamiento
IP24

ABRÎLA

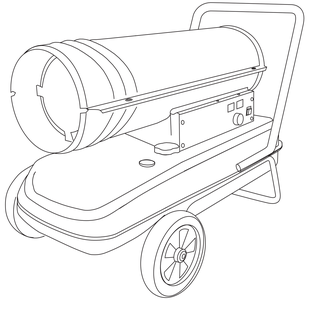

FABRÎ LAMP

Interior

Acero inoxidable/ABS
Policarbonato/Metal

230V 230 V

Cañon Calefactor **ALPINE**
Acabado: **Negro/Amarillo**

8435684371467

REF: 281813050

RoHS CE

Cañón Calefactor a Gasóleo

ALPINE

RECICLA
Al Azul Envase Cartón
Al Amarillo Envase Plástico

3 AÑOS GARANTÍA

Importado y distribuido por **Fabrilamp Iluminación, S.L.** Calle Trabajo 4
41309 La Rinconada (Sevilla) - España. CIF B41982075

info@fabrilamp.com
Tel. (+34)954678813

Fabricado en China

Cañón Calefactor a Gasóleo

ALPINE

Potencia calorífica : 30KW
Combustión directa de gasóleo
Capacidad:33 L
Caudal:720 m³/H
Consumo:2,5 L/H
Termostato regulable
Indicador de temperatura
Protección de corte si se reinicia
Seguridad contra llamas
Asa de transporte
Protección contra sobrecalentamiento
IP24

ABRÎLA

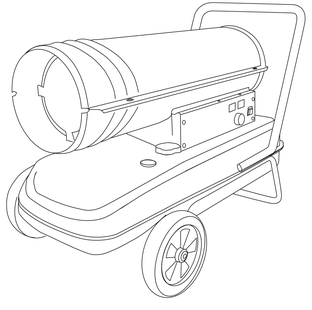

FABRÎ LAMP

Interior

Acero inoxidable/ABS
Policarbonato/Metal

230V 230 V

80,5CM

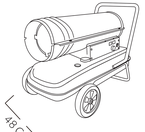

59,5CM

48 CM

RoHS CE