size:1170*540*690mm

ABRILA

Cañón Calefactor a Gasóleo

ALPINE

Potencia calorífica : 80KW
Combustión directa de gasóleo
Capacidad:68 L
Caudal:2870 m^3/H
Consumo:6,2 L/H
Termostato regulable
Indicador de temperatura
Protección de corte si se reinicia
Seguridad contra llamas
Asa de transporte
Protección contra sobrecalentamiento
IP24

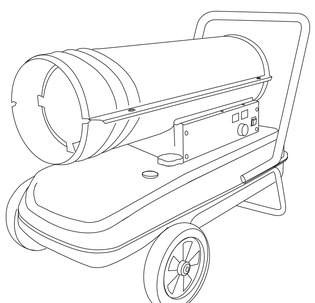

ABRILA

FABRÎ LAMP

Interior

Acero inoxidable/ABS Policarbonato/Metal

230V 230 V

RoHS CE

Cañón Calefactor a Gasóleo

ALPINE

Potencia calorífica : 80KW
Combustión directa de gasóleo
Capacidad:68 L
Caudal:2870 m^3/H
Consumo:6,2 L/H
Termostato regulable
Indicador de temperatura
Protección de corte si se reinicia
Seguridad contra llamas
Asa de transporte
Protección contra sobrecalentamiento
IP24

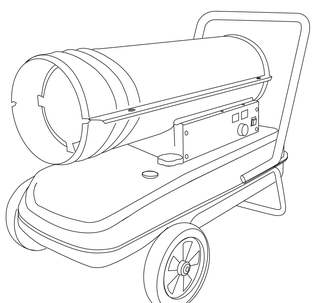

ABRILA

Importado y distribuido por **Fabrilamp Iluminación, S.L.** Calle Trabajo 4
41309 La Rinconada (Sevilla) - España. CIF B41982075

info@fabrilamp.com
Tel.(+34)954678813

RECICLA
Al Azul Envase Cartón
Al Amarillo Envases Ligeros

3 AÑOS GARANTÍA

Fabricado en China

FABRÎ LAMP

Interior

Acero inoxidable/ABS Policarbonato/Metal

230V 230 V

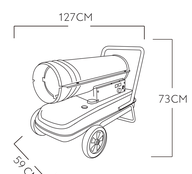

RoHS CE