ARTIC-100 WHITE 1200347 8435574360847 480uds PC2300147 MCH000515

ABRILA

Aire Acondicionado portátil
WIND

ABRILA

FABRÎ LAMP

Aire Acondicionado portátil
WIND

Potencia: 950W
2 Velocidades
Refrigeración/Ventilación/Deshumidificador
9000BTU/2350 Frigorías
Capacidad deshumidificación: 24L/Día
Temporizador 24 horas
Kit Ventana
Controles táctiles
Con mando

NO VOLCAR
THIS SIDE UP

Precaución: Riesgo de incendio

Fabricado en China

Importado y distribuido por **Fabrilamp Iluminación, S.L.**
Calle Trabajo 4 - 41309 La Rinconada (Sevilla) - España. CIF B41982075

info@fabrilamp.com
Tel. (+34)954678813

FABRÎ LAMP

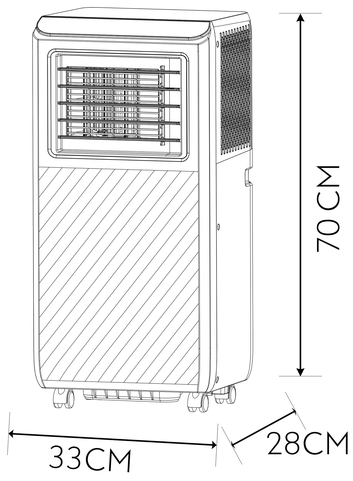

230 V Voltaje

Metal / ABS
Policarbonato

Interior

RoHS

Aire Acondicionado portátil
WIND

ABRILA

FABRÎ LAMP

Aire Acondicionado portátil
WIND

Potencia: 950W
2 Velocidades
Refrigeración/Ventilación/Deshumidificador
9000BTU/2350 Frigorías
Capacidad deshumidificación: 24L/Día
Temporizador 24 horas
Kit Ventana
Controles táctiles
Con mando

Precaución: Riesgo de incendio

NO VOLCAR
THIS SIDE UP

Importado y distribuido por **Fabrilamp Iluminación, S.L.**
Calle Trabajo 4 - 41309 La Rinconada (Sevilla) - España. CIF B41982075

info@fabrilamp.com
Tel. (+34)954678813

Fabricado en China

FABRÎ LAMP

ENERG Y IA
ενεργεια · energía IE IA

ABRILA WIND 9000

EER

A+++
A++
A+
A
B
C
D

A

2,6 kW

2,7 EER

64 dB

1,0 kWh/60min*

ENERGÍA · ENERGIA · ENERGEIA · ENERGIA · ENERGY · ENERGIE · ENERGI
* Μικρογρ · pers · Λιπάσ
626/2011

3 AÑOS GARANTIA

NO VOLCAR
THIS SIDE UP

Aire Acondicion.portatil WIND
Acabado: **Blanco**

8435684364407

REF: 259540901

Precaución: Riesgo de incendio

RECICLA
Al Azul Envase Cartón
Al Amarillo Envase Plástico

RoHS