456 | 366 | 456 | 366

190 | 40 | *1060±3 | 870

ABRILA

Aire Acondicionado portátil
FLURRY

ABRILA

FABRÎ LAMP

Aire Acondicionado portátil
FLURRY

Potencia: 1300W
3 Velocidades
Refrigeración/Ventilación/Deshumidificador/Calefactor
12000BTU/3000 Frigorías
Capacidad deshumidificación: 28L/Día
Temporizador 24 horas
Kit Ventana
Controles táctiles
Con mando

NO VOLCAR
THIS SIDE UP

Precaución: Riesgo de incendio

Fabricado en China

Importado y distribuido por **Fabrilamp Iluminación, S.L.**
Calle Trabajo 4 - 41309 La Rinconada (Sevilla) - España. CIF B41982075

info@fabrilamp.com
Tel. (+34)954678813

FABRÎ LAMP

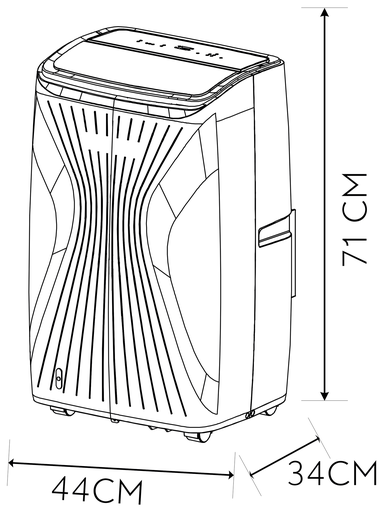

230 V Voltaje

Metal / ABS Policarbonato

Interior

RoHS CE

ABRILA

Aire Acondicionado portátil
FLURRY

Potencia: 1300W
3 Velocidades
Refrigeración/Ventilación/Deshumidificador/Calefactor
12000BTU/3000 Frigorías
Capacidad deshumidificación: 28L/Día
Temporizador 24 horas
Kit Ventana
Controles táctiles
Con mando

Precaución: Riesgo de incendio

NO VOLCAR
THIS SIDE UP

Importado y distribuido por **Fabrilamp Iluminación, S.L.**
Calle Trabajo 4 - 41309 La Rinconada (Sevilla) - España. CIF B41982075

info@fabrilamp.com
Tel. (+34)954678813

Fabricado en China

FABRÎ LAMP

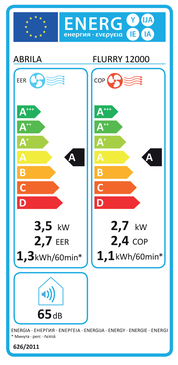

3 AÑOS GARANTIA

NO VOLCAR
THIS SIDE UP

Aire Acondicion.portatil FLURRY
Acabado: **Blanco/Negro**

8435684364452

REF: 259841226

Precaución: Riesgo de incendio

RECICLA
Al Azul Envase Cartón
Al Amarillo Envase Plástico

RoHS CE