103x103x430

FABRÎ LAMP

ABRÎLA

BATIDORA DE MANO

CHAD

Potencia: 1300W
2 Velocidades
Piloto luminoso
Con vaso mezclador
Con mango ergonómico
Desmontable

3 AÑOS

RECICLA
Al Azul
Al Amarillo

FABRÎ LAMP

ABRÎLA

Interior

Acero Inoxidable / Policarbonato

230V 230V

BATIDORA Mod. **CHAD**
ACABADO: NEGRO/NIQUEL

8435684370293

REF: 273814139

RoHS CE

Fabricado en China
Importado y distribuido por **Fabrilamp Iluminación S.L.** Calle Trabajo 4 - 41309 La Rinconada (Sevilla) - España. CIF B41982075
info@fabrilamp.com Tel. (+34)954678813

ABRÎLA

BATIDORA DE MANO

CHAD

Potencia: 1300W
2 Velocidades
Piloto luminoso
Con vaso mezclador
Con mango ergonómico
Desmontable

3 AÑOS

RECICLA
Al Azul
Al Amarillo

FABRÎ LAMP

ABRÎLA

Interior

Acero Inoxidable / Policarbonato

230V 230V

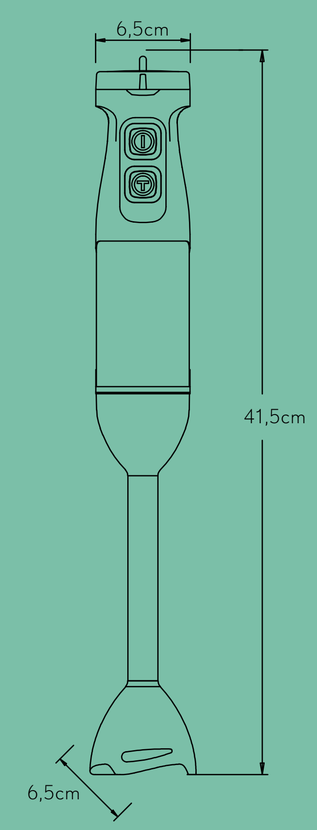

RoHS CE

Fabricado en China
Importado y distribuido por **Fabrilamp Iluminación S.L.** Calle Trabajo 4 - 41309 La Rinconada (Sevilla) - España. CIF B41982075
info@fabrilamp.com Tel. (+34)954678813