103x103x430

FABRÎ LAMP

ABRÎLA

BATIDORA DE MANO

# VOIGA

Potencia: 800W
2 Velocidades
Con vaso mezclador
Con mango ergonómico
Desmontable

3 AÑOS GARANTÍA

RECICLA
Al Azul Envase Cartón
Al Amarillo Envase Plástico

FABRÎ LAMP

ABRÎLA

Interior

Acero Inoxidable / Policarbonato

230V 230V

BATIDORA Mod. **VOIGA**
ACABADO: NEGRO

8435684370323

**REF:** 274114089

RoHS CE

Fabricado en China
Importado y distribuido por **Fabrilamp Iluminación S.L.** Calle Trabajo 4 - 41309 La Rinconada (Sevilla) - España. CIF B41982075
info@fabrilamp.com Tel. (+34)954678813

ABRÎLA

BATIDORA DE MANO

VOIGA

Potencia: 800W
2 Velocidades
Con vaso mezclador
Con mango ergonómico
Desmontable

3 AÑOS GARANTÍA

RECICLA
Al Azul Envase Cartón
Al Amarillo Envase Plástico

FABRÎ LAMP

ABRÎLA

Interior

Acero Inoxidable / Policarbonato

230V 230V

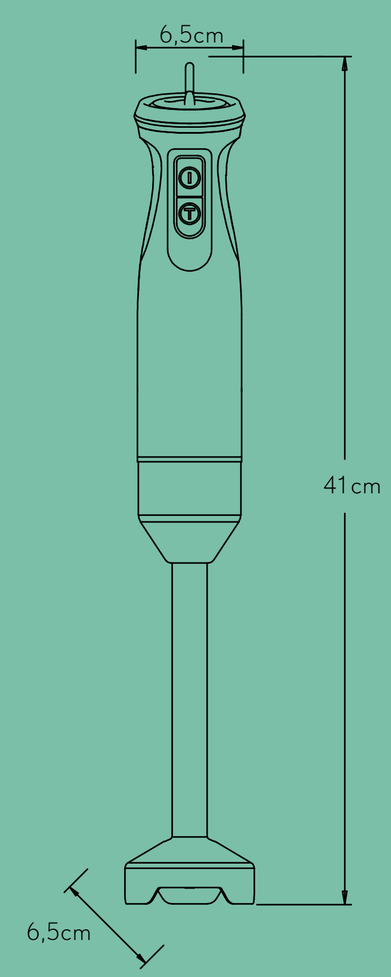


RoHS CE

Fabricado en China
Importado y distribuido por **Fabrilamp Iluminación S.L.** Calle Trabajo 4 - 41309 La Rinconada (Sevilla) - España. CIF B41982075
info@fabrilamp.com Tel. (+34)954678813